GBC-110STU

洋風タンク密結ネオボルテックス脱臭防露便器(シャワートイレ)

節水・消音・防露タンク　　洗浄水量：大6L、小5L

品番	品名	数
GBC-110STU	便器セット（プロガード仕様）	1
DT-C183U-R	タンクセット	1
TSF-210	埋込収納棚	1
KF-70	タオルリング	1
LKF-103	ミドルキャビネット	2
LKF-1370	カウンター	1

＊ 製品両側面から70mm以上の空間確保。

＊ D種接地工事必要。アースターミナル付接地極付コンセントを使用のこと。
＊ 一般地用、寒冷地用室内暖房水抜式の双方にて使用可能。
【寒冷地用室内暖房水抜式の場合】トイレ内使用限界：0℃以上
(室内暖房)、器具の水抜き。＊ 凍結防止には器具への通電が必要。

参考プラン

排水塩ビ管の接続

＊ 接続は、塩ビ接着剤にて確実に行なって下さい。
＊ 接続(接着)位置及び立ち上げ高さは、排管サイズにより異なります。

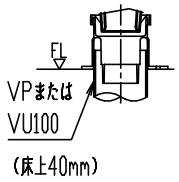

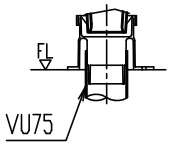

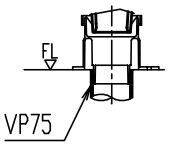

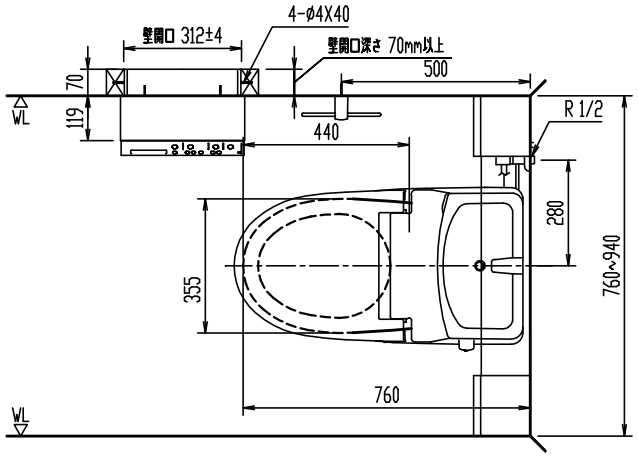

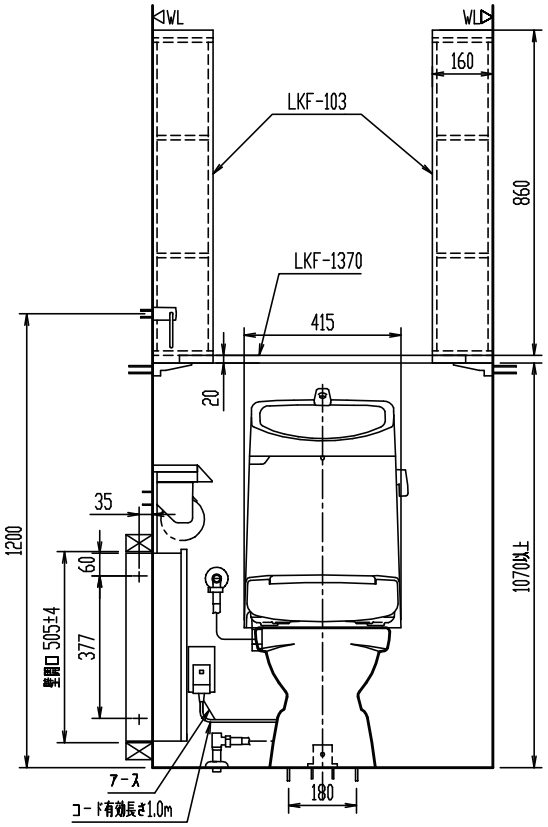

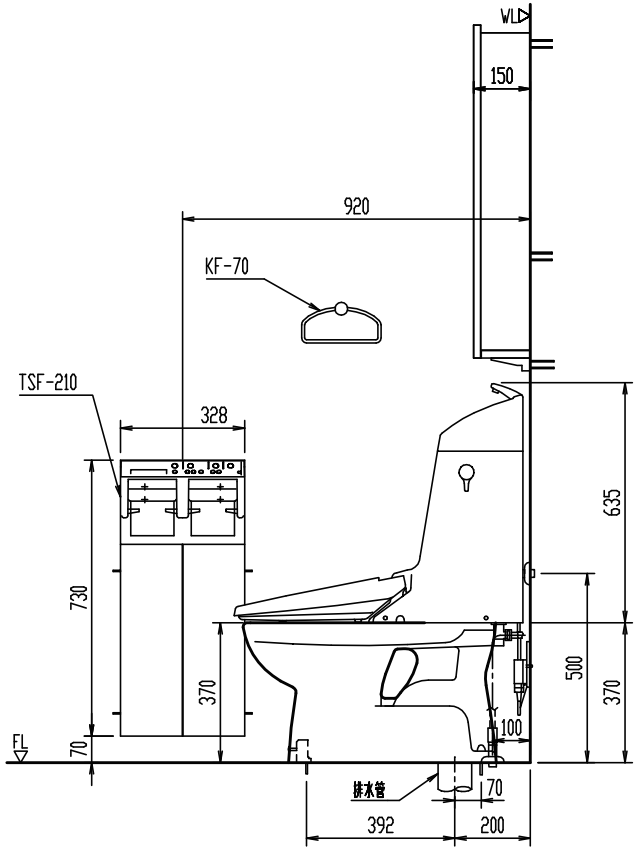

＊ インバータ照明により誤作動する場合あり。
＊ シャワートイレ2台以上並設では相互干渉防止必要。
タンクセット品番末尾に(C1)(C2)もしくは(C3)付記のこと。

備考)同梱の止水栓は左右給水及び壁給水、床給水の双方に使用可能。
上図の場合、壁給水を寸法表記付きの実線、床給水を破線(参考)で示す。

縮尺	製図		検図		備考	
1:20	図番	XS-C110STU-101962A				
日付						
2009.03.02	株式会社INAX					

陶器寸法許容差はJIS A5207に準ずる